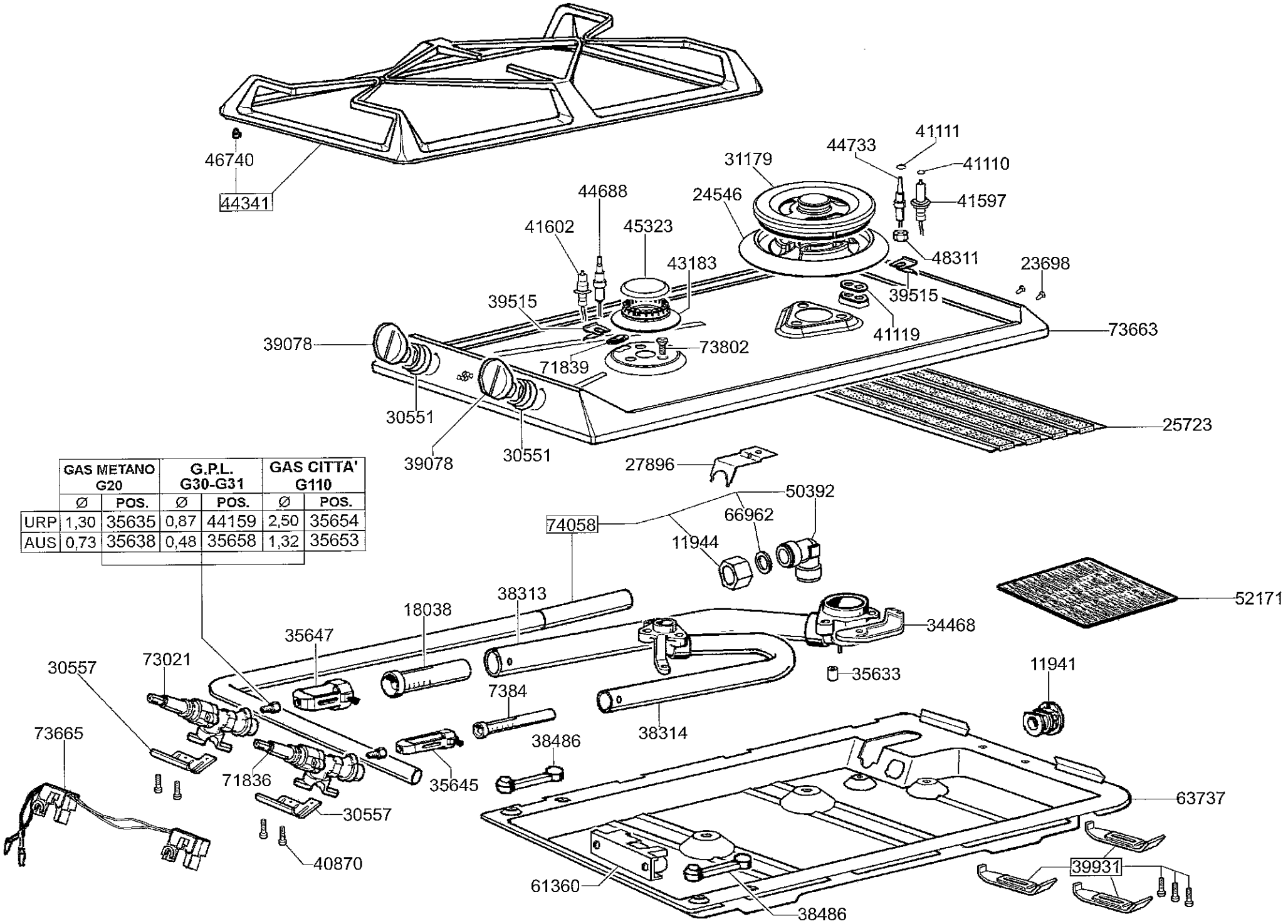

	GAS METANO G20		G.P.L. G30-G31		GAS CITTA' G110	
	Ø	POS.	Ø	POS.	Ø	POS.
URP	1,30	35635	0,87	44159	2,50	35654
AUS	0,73	35638	0,48	35658	1,32	35653